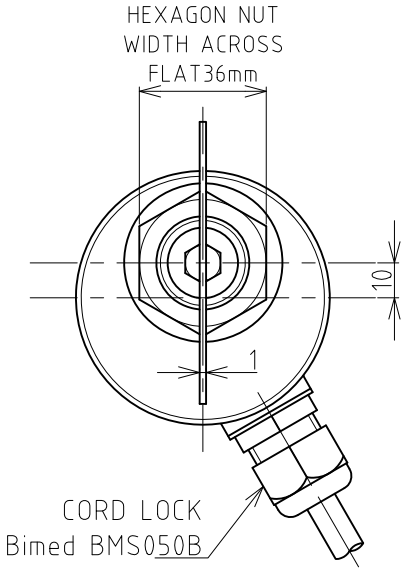

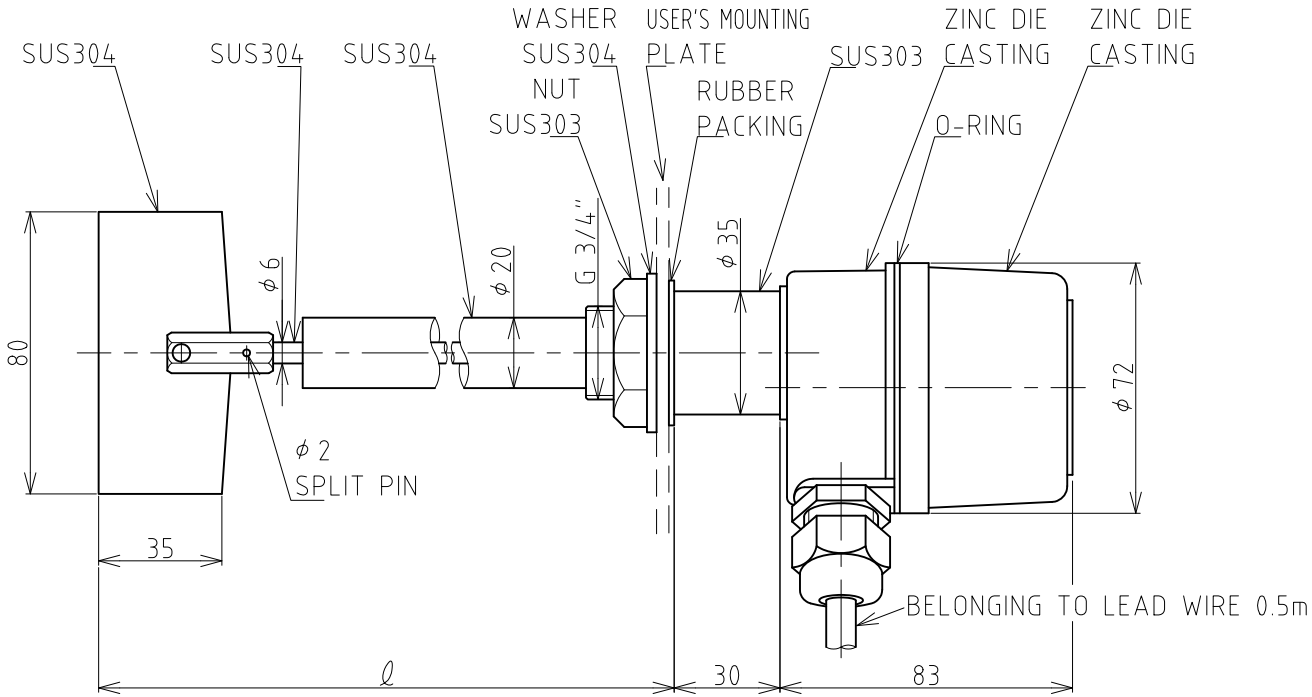

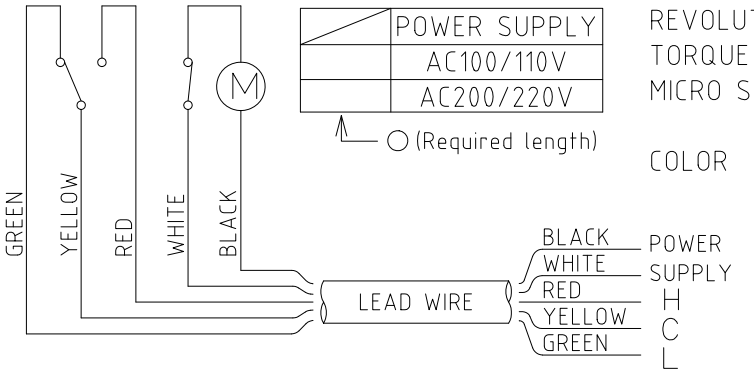

	POWER SUPPLY
	AC100/110V
	AC200/220V

○ (Required length)

REVOLUTION : 1RPM
TORQUE : about4.9N·cm
MICRO SWITCH : RESISTIVE LOAD
5A 250V AC
COLOR : 7.5BG4/1.5

	ℓ	NOTE	Q'ty
	150		
	200		
	250		
	300		

○ (Required length)

Q'ty:

図暦 CHANGE NOTICE	承認 APPROVED	検図 CHECKED	製図 DRAWN		名称 TITLE	
			ohno		HL-400GS	PADDLE TYPE LEVEL SWITCH
	第三角法 THIRD ANGLE PROJECTION	尺度 SCALE 1:1.5	日付 DATE Mar,2,2016	東和制電工業株式会社 TOWA SEIDEN INDUSTRIAL CO., LTD.	図面番号 DRG. No.	HB-7676